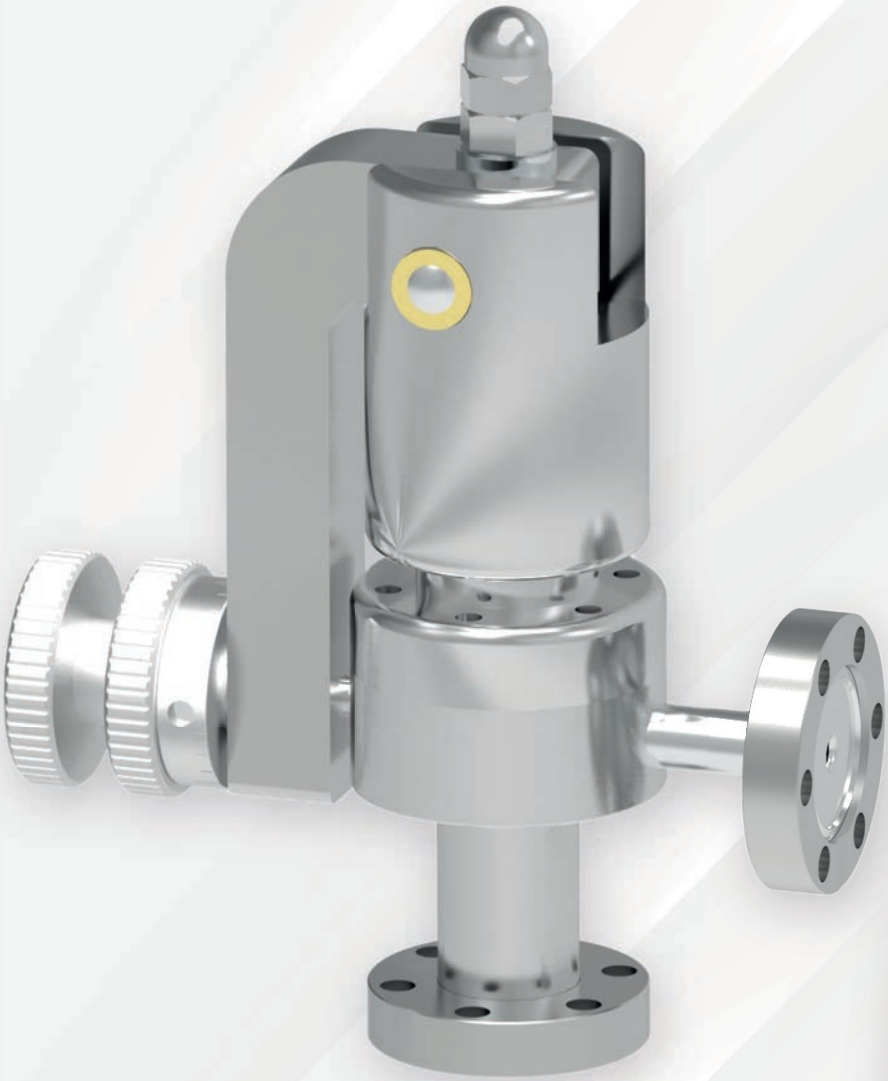

UHV DOSIERVENTILE

01.01.2023 // Version 2.1

www.vab-vakuum.com
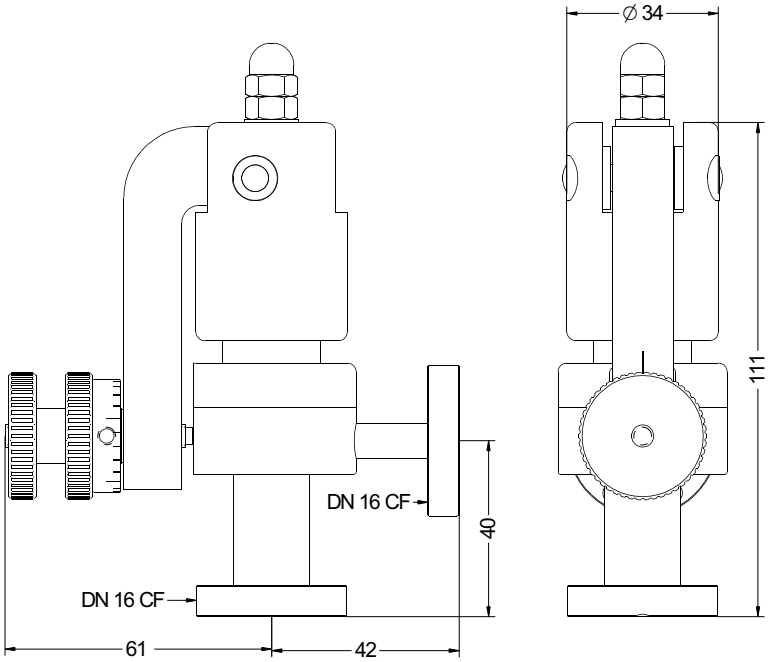
CF - Ganzmetall-Dosierventil GDV		
demontierbar		
Flansche rotierbar		DN 16 CF
Leckrate geschlossen	mbar l s^{-1}	< 10^{-11}
dosierbare Gasrate	mbar l s^{-1}	10^{-11} - 10^{-1}
Ausheiztemperatur		400 °C
Artikel		**GDV 6/16**
€ / Stück		1.080,-