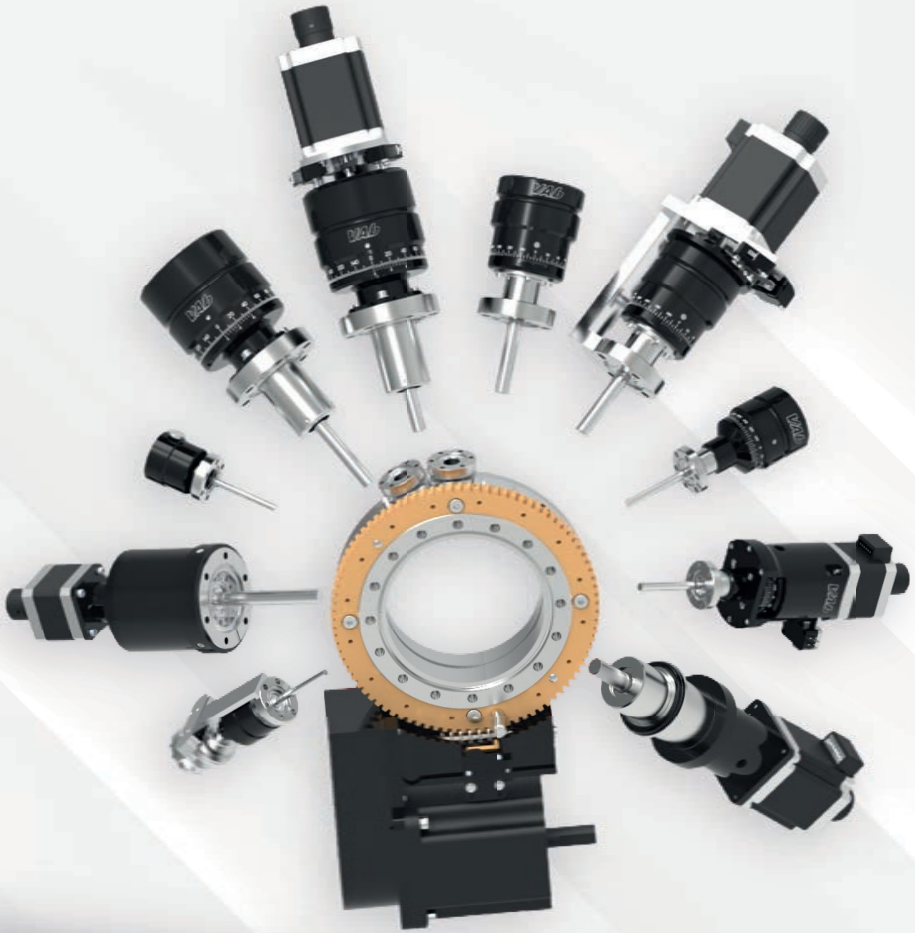

UHV
DREHDURCHFÜHRUNGEN

24.03.2025 // Version 3.1

www.vab-vakuum.com

UHV Drehdurchführungen balggedichtet *PD 16*

UHV Präzisions - Drehdurchführungen beschichtete Lager im Vakuum

Basisflansch	DN 16 CF	DN 16 CF
Rotation	0 - 360°	0 - 360°
Auflösung Handantrieb	**1°**	**1°**
Auflösung Schrittmotorantrieb	**0,01°**	**0,01°**
übertragbares Drehmoment Nm	1,5	1,5
max. Drehzahl U/min	500	500
L mm	50	100
Gewicht kg	0,56	0,57
Artikel	**PD 16-50**	**PD 16-100**
€ / Stck	575,-	590,-
mit Schrittmotorantrieb NEMA 23 **Gewicht** kg	1,7	1,7
Artikel	**PD 16-50 S2**	**PD 16-100 S2**
€ / Stck	910,-	930,-
mit Schrittmotorantrieb NEMA 17 **Gewicht** kg	0,86	0,87
Artikel	**PDM 16-50 S2**	**PDM 16-100 S2**
€ / Stck	860,-	880,-

- Ausheiztemperatur max. 230°C
- Ausheizen nur ohne Motor
- andere Längen L und Endbearbeitung auf Anfrage
- Flansch 1.4429 ESU, Balg und Welle 1.4404
- He-Leckrate: < 1x 10^{-10} mbar l s^{-1}
- Druckbereich 1 bar bis 10^{-11} mbar

- **Schrittmotorantrieb:**
- **PD 16 S2:** 2 Phasen Motor PKP 268 MD 28B (Oriental) NEMA 23
- **PDM 16 S2**: 2 Phasen Motor PKP 244 MD 15B (Oriental) NEMA 17
- Handrad auf hinterem Wellenende des Motors
- Für andere Motortypen sind Anbausätze verfügbar (auf Anfrage)
- Referenzschalter **PD 16-... S2 R**: Aufpreis 185,-€

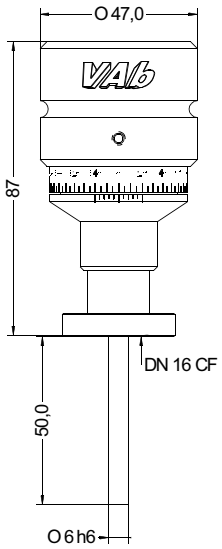

PD 16-50

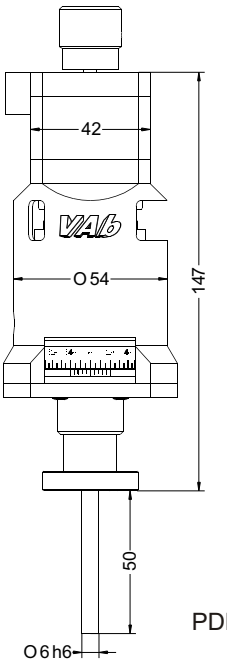

PDM 16-50 S2

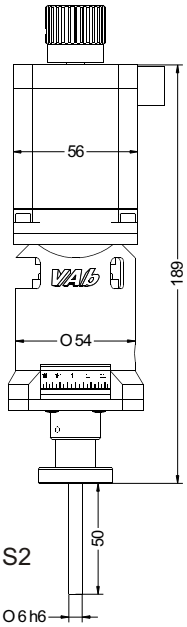

PD 16-50 S2

PD 16-50 S2 R

UHV Präzisions - Drehdurchführungen mit Pneumatik-Schwenkantrieb

Basisflansch	DN 16 CF	DN 16 CF
Rotation Grad °	0-180°	0-180°
zulässiges Massen-Trägheitsmoment	0.0013 kgm²	0.0013 kgm²
Pneumatik-Anschluss	M3	M3
L mm	50	100
Gewicht kg	0,5	0,55
Artikel	**PD 16-50 P**	**PD 16-100 P**
€ / Stck	1.190,-	1.210,-

- Ausheiztemperatur max. 230°C
- Ausheizen nur ohne Pneumatik
- andere Längen L und Endbearbeitung auf Anfrage
- He-Leckrate: < 1x 10^{-10} mbar l s^{-1}
- Druckbereich 1 bar bis 10^{-11} mbar
- Flansch 1.4429 ESU und Welle 1.4404
- Positionssensor PD 16 P SP +136,- €
- Anschlagbausatz PD 16 P AB +165,- €

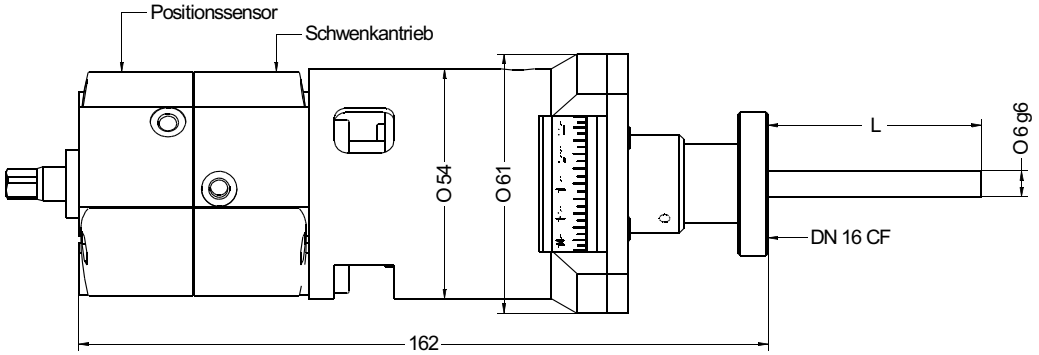

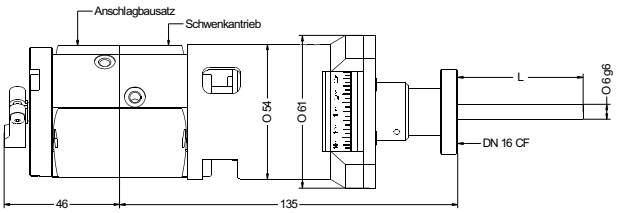

PD 16- 50 P A mit Schwenkantrieb und Anschlagbausatz

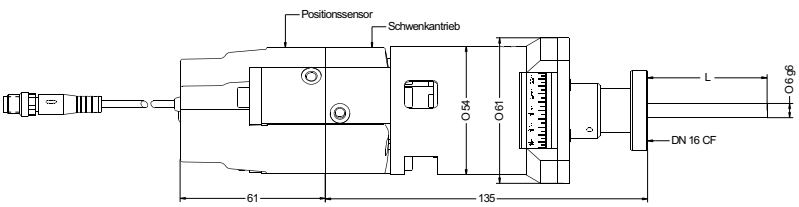

PD 16- 50 P PS mit Schwenkantrieb und Positionssensor

UHV Drehdurchführungen balggedichtet *PD 25*

UHV Präzisions - Drehdurchführungen beschichtete Lager im Vakuum

Basisflansch	DN 25 CF	DN 25 CF
Rotation	0 - 360°	0 - 360°
Auflösung Handantrieb	**1°**	**1°**
Auflösung Schrittmotorantrieb	**0,01°**	**0,01°**
übertragbares Drehmoment Nm	10	10
max. Drehzahl U/min	500	500
L mm	50	100
Gewicht kg	0,66	0,67
Artikel	**PD 25-50**	**PD 25-100**
€ / Stck	800,-	815,-
mit Schrittmotorantrieb NEMA 23 Gewicht kg	1,8	1,8
Artikel	**PD 25-50 S2**	**PD 25-100 S2**
€ / Stck	1.100,-	1.110,-
mit Schrittmotorantrieb NEMA 17 Gewicht kg	1,0	1,0
Artikel	**PDM 25-50 S2**	**PDM 25-100 S2**
€ / Stck	1.050,-	1.060,-

- Ausheiztemperatur max. 230°C
- Ausheizen nur ohne Motor
- andere Längen L und Endbearbeitung auf Anfrage
- Flansch 1.4429 ESU, Balg und Welle 1.4404
- He-Leckrate: < 1x 10^{-10} mbar l s^{-1}
- Druckbereich 1 bar bis 10^{-11} mbar

- **Schrittmotorantrieb:**
- **PD 25 S2:** 2-Phasen Motor PKP 268 MD 28B (Oriental) NEMA 23
- **PDM 25 S2**: 2 Phasen Motor PKP 244 MD 15B-L (Oriental) NEMA 17
- Handrad auf hinterem Wellenende des Motors
- Für andere Motortypen sind Anbausätze verfügbar (auf Anfrage)
- Endlagenschalter und Anschlägen **PD 25-.. ES2 (PDM 25 ES2)** :Aufpreis 260,-€

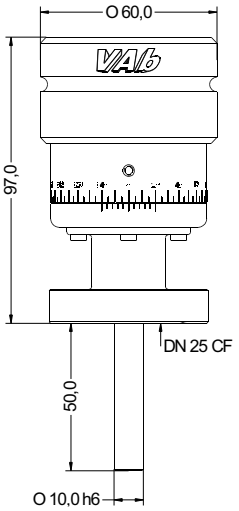

PD 25-50

PDM 25-50 ES2

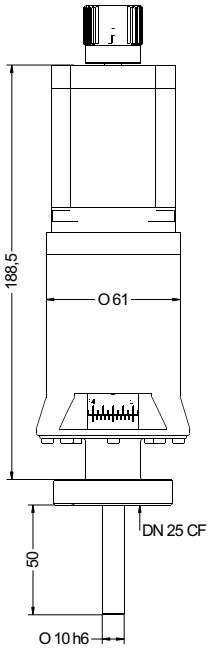

PD 25-50 S2

PDM 25-50 S2

PD 25-50 ES2

UHV Drehdurchführungen balggedichtet *PD 40*

UHV Präzisions - Drehdurchführungen beschichtete Lager im Vakuum

Basisflansch	DN 40 CF	DN 40 CF	DN 40 CF	DN 40 CF
Rotation	0 - 360°	0 - 360°	0 - 360°	0 - 360°
Auflösung Handantrieb	**0,2°**	**0,2°**	**0,2°**	**0,2°**
Auflösung Schrittmotorantrieb	**0,01°**	**0,01°**	**0,01°**	**0,01°**
übertragbares Drehmoment Nm	12	12	12	12
max. Drehzahl U/min	200	200	200	200
L mm	75	100	125	150
Gewicht kg	1,3	1,3	1,35	1,4
Artikel	**PD 40-75**	**PD 40-100**	**PD 40-125**	**PD 40-150**
€ / Stck	865,-	885,-	905,-	925,-
Schrittmotorantrieb PKP 268 MD 28B Gewicht kg	2,6	2,6	2,65	2,7
Artikel	**PD 40-75 S2**	**PD 40-100 S2**	**PD 40-125 S2**	**PD 40-150 S2**
€ / Stck	1.260,-	1.280,-	1.300,-	1.320,-
Schrittmotorantrieb PKP 244 MD 15B-L Gewicht kg	1,8	1,8	1,85	1,9
Artikel	**PDM 40-75 S2**	**PDM 40-100 S2**	**PDM 40-125 S2**	**PDM 40-150 S2**
€ / Stck	1.210,-	1.230,-	1.250,-	1.270,-

- Ausheiztemperatur max. 230°C, Ausheizen nur ohne Motor
- andere Längen und Endbearbeitung auf Anfrage
- Flansch 1.4429 ESU, Balg, Welle und Welle1.4404
- He-Leckrate: < 1x 10^{-10} mbar l s^{-1}, Druckbereich 1 bar bis 10^{-11} mbar
- Basisflansch DN 63 CF (**PD 63**): Aufpreis 160,-€
- Basisflansch DN 50 CF (**PD 50**): Aufpreis 110,-€
- mechanische Drebegrenzung: +-181° **(ADA PHM-4)**: 125,-€

- **Schrittmotorantrieb:**
- **PD 40 S2:** 2 Phasen Motor PKP 268 MD 28B (Oriental) NEMA 23
- **PDM 40 S2:** 2-Phasen Motor PKP 244 MD 15B (Oriental) NEMA 17
- Handrad auf hinterem Wellenende des Motors
- Für andere Motortypen sind Anbausätze verfügbar (auf Anfrage)
- 2 Endschalter mit Anschlägen +- 181° **PD 40-.... ES**: 240,- €

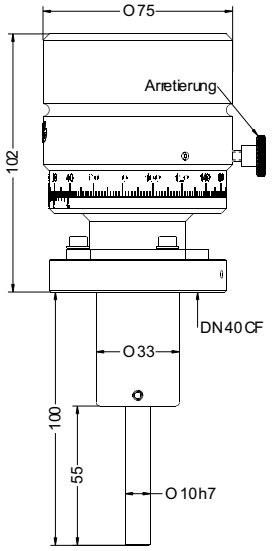

PD 40-100

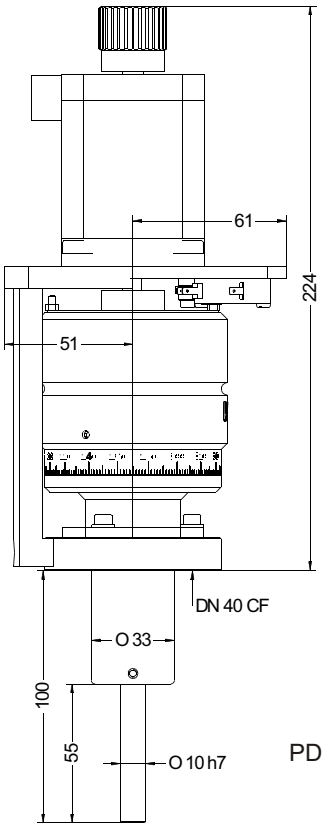

PD 40-100 ES2

PDM 40-100 ES2

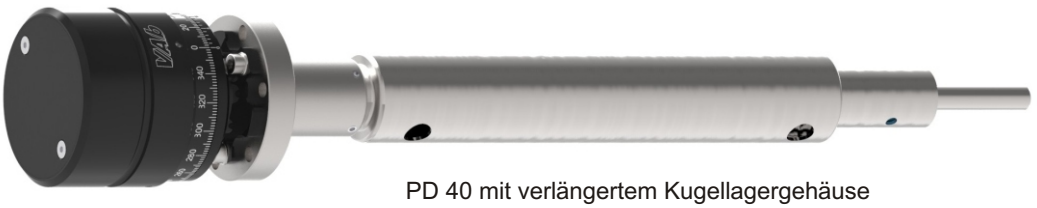

PD 40 mit verlängertem Kugellagergehäuse

UHV Drehdurchführungen balggedichtet *PD*

PD 50-100

PD 63-100

PD 100 S2

PD 40-100 mit
Drehbegrenzung+-181°

PD 63 ES2 mit Anschlägen ± 181°
und Endlagenschalter

UHV - Drehdurchführung magnetische Kupplung

Basisflansch	DN 16 CF
Rotation Grad °	0 - 360°
übertragbares Drehmoment Nm	0,15
Schlupf Grad °	2°
Gewicht kg	0,2
Artikel	**MD 16 M**
€ / Stck	450,-

- Ausheiztemperatur max. 230°C
- Ausheizen nur ohne Pneumatikantrieb
- Flansch 1.4429 ESU und Welle 1.4404
- He-Leckrate: < 1x 10^{-10} mbar l s^{-1}
- Druckbereich 1 bar bis 10^{-11} mbar

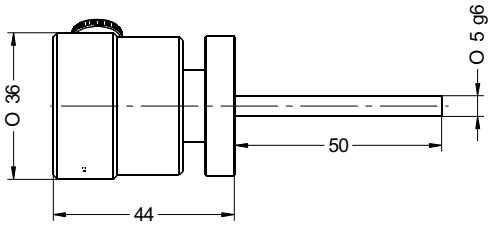

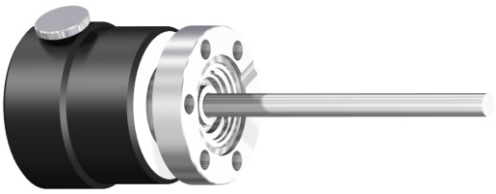

UHV - Drehdurchführung magnetische Kupplung mit Schwenkantrieb

Basisflansch	DN 16 CF
Rotation Grad °	0-180°°
zulässiges Massen-Trägheitsmoment	0.0013 kgm²
Schlupf Grad °	2°
Gewicht kg	0,32
Pneumatik-Anschluss	M3
Artikel	**MD 16 MP**
€ / Stck	760,-

- Ausheiztemperatur max. 230°C
- Ausheizen nur ohne Pneumatikantrieb
- He-Leckrate: < 1x 10^{-10} mbar l s^{-1}
- Druckbereich 1 bar bis 10^{-11} mbar
- Flansch 1.4429 ESU und Welle 1.4404
- Positionssensor MD 16 MP SP +210,- €
- Anschlagbausatz MD 16 MP AB +190,- €

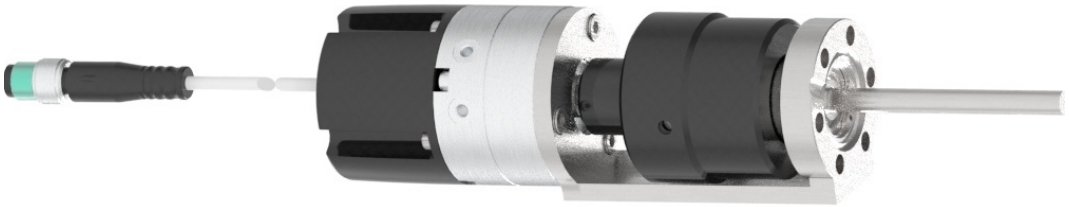

MD 16 MP mit Schwenkantrieb und Positionssensor

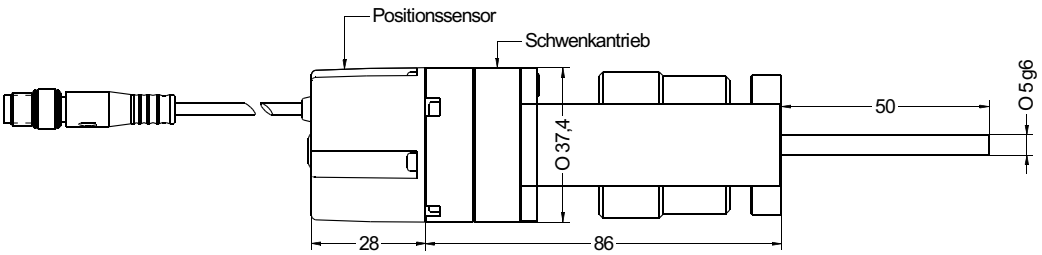

UHV Drehdurchführungen MDF

UHV Drehdurchführungen MDF beschichtete Lager im Vakuum

magnetische Kupplung	Handantrieb	Schrittmotorantrieb	
Basisflansch	DN 40 CF	DN 40 CF	DN 40 CF
Rotation Grad °	0 - 360°	0 - 360°	0 - 360°
übertragbares Drehmoment Nm	1,6	1,6	1,6
Schlupf Grad °	0,1°	0,1°	0,1°
max. Drehzahl U/min	1.000	1.000	1.000
Gewicht kg	1,0	2,3	2,5
Artikel	**MDFH 40**	**MDF 40 S2**	**MDF A 40 S2**
€ / Stck	1.080,-	1.430,-	1.580,-

- Ausheiztemperatur max. 230°C, Ausheizen nur ohne Motor
- Flansche 1.4429 ESU und Welle 1.4404
- Druckbereich 1 bar bis 10^{-11} mbar
- andere Längen und Endbearbeitung auf Anfrage

- **Schrittmotorantrieb:**
- **MDF 40 S2**: 2-Phasen Motor PKP 268 MD 28B (Oriental) NEMA 23
- Für andere Motortypen sind Anbausätze verfügbar (auf Anfrage)

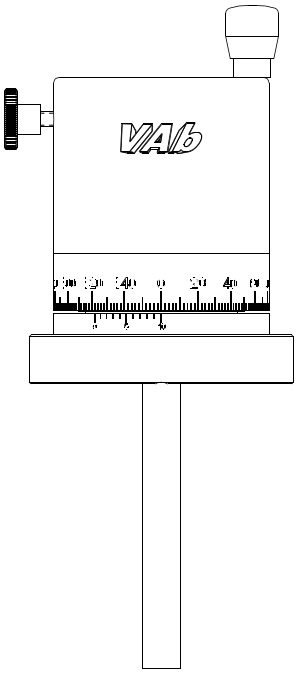

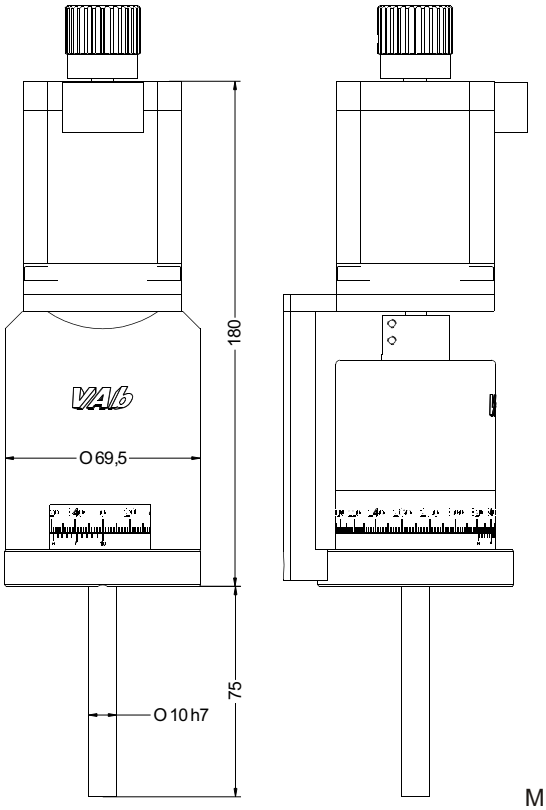

MDF 40 S2 ohne Abdeckung

MDF 40 A S2 mit Abdeckung

UHV Drehdurchführungen *MR*

UHV Drehdurchführungen magnetische Kupplung, beschichtete Lager im Vakuum		
Basisflansch	DN 63/40 CF	DN 100/63 CF
Rotation	0 - 360° Getriebe 1:2	0 - 360° Getriebe 1:2
Auflösung	**< 0,1°**	**< 0,1°**
übertragbares Drehmoment Nm	4	4
axiale Last kg	20	20
max. Drehzahl U/min	60	60
Gewicht kg	4,9	12,5
Artikel 2-Phasen Schrittmotor NEMA 23	**MR 63/40 S2**	**MR 100/63 S2**
€ / Stck	4.380,-	4.950,-

- Ausheiztemperatur max. 230°C
- Ausheizen nur ohne Motor und Zahnriemen
- Flansche 1.4429 ESU und Rohr 1.4404
- Druckbereich 1 bar bis 10^{-11} mbar

- **Schrittmotorantrieb:**
- 2-Phasen Motor PK 268 MD28B (Oriental) NEMA 23
- Für andere Motortypen sind Anbausätze verfügbar (auf Anfrage)
- Endlagenschalter mit Montagebock+Auslöser auf Anfrage

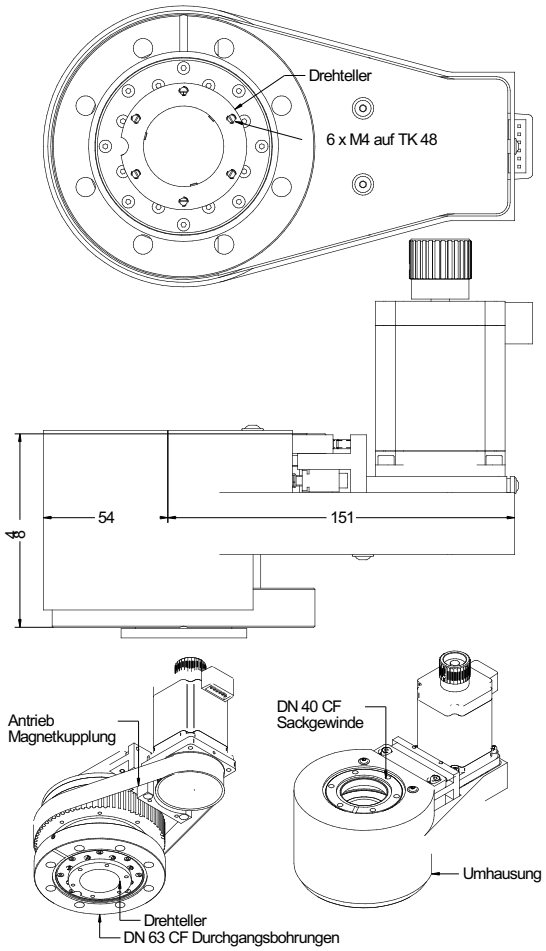

MR 63/40 S2

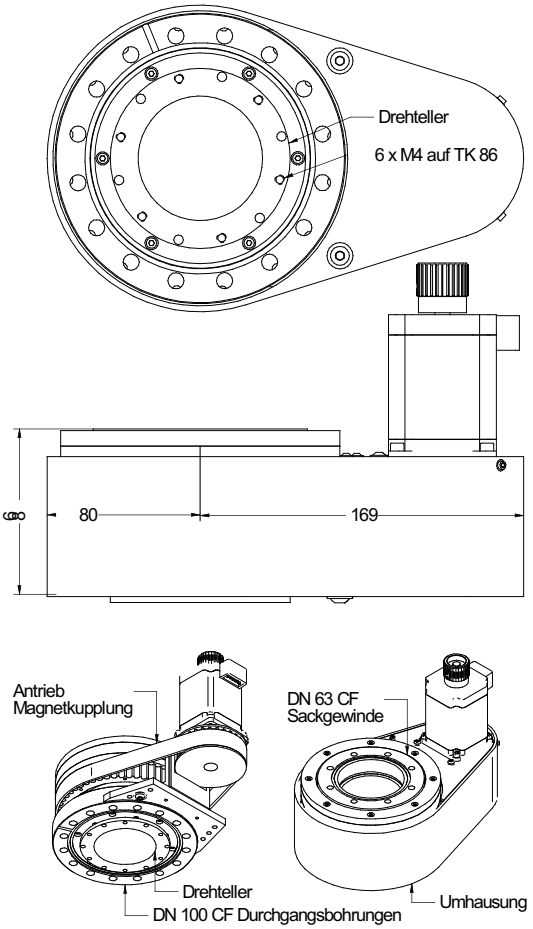

MR 100/63 S2

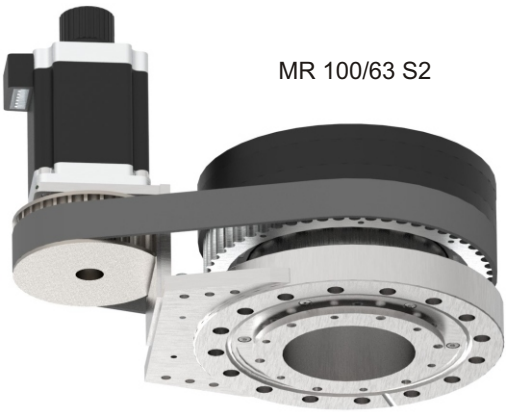

HV Drehdurchführungen elastomergedichtet *DD*

Drehdurchführungen KF

Basisflansch		DN 16 KF	DN 25 KF	DN 40 KF
Wellendurchmesser mm		5	8	12
Wellenbelastbarkeit N	radial	60	150	250
	axial	30	50	60
übertragbares Drehmoment Nm		1,5	6	25
Drehzahl U/min		1500	1000	800
Standzeit Umdrehungen		20.000.000	20.000.000	20.000.000
Dichtheit mbar l s-1		< 1 x 10-9	< 1 x 10-9	< 1 x 10-9
Dichtung		Viton	Viton	Viton
Druck max. bar		1	1	1
Ausheiztemperatur °C		110	110	110
Betriebstemperatur °C		50	50	50
Werkstoff		1.4306	1.4306	1.4306
Gewicht kg		0,1	0,2	0,7
Artikel		**DD 16**	**DD 25**	**DD 40**
€ / Stck		380,-	420,-	445,-

- Ausheiztemperatur max. 110°C
- Ausheizen nur ohne Motor
- Druckbereich 1 bar bis 10^{-9} mbar
- durchgehende Welle (direkte Übertragung großer Drehmomente)
- CF Basisflansch auf Anfrage

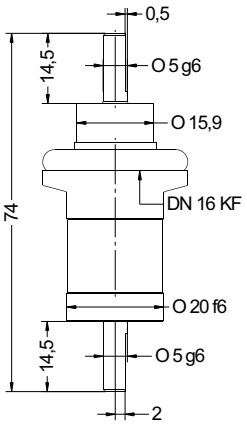

DD 16

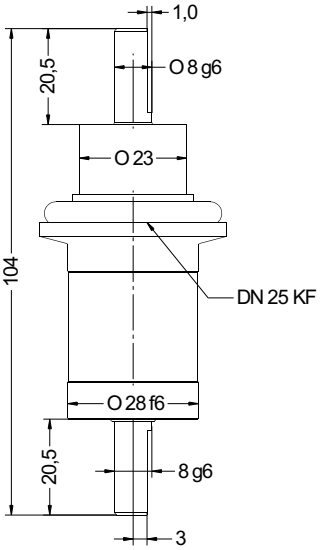

DD 25

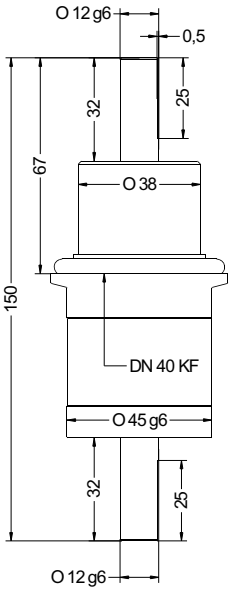

DD 40

HV Drehdurchführungen elastomergedichtet *DD*

Drehdurchführungen KF ISO-K

Basisflansch	DN 16 KF	DN 25 KF	DN 40 KF	DN 100 ISO_K
Wellendurchmesser mm	5	8	12	45
Wellenbelastbarkeit N radial	60	150	250	900
axial	50	50	60	200
übertragbares Drehmoment Nm	1,5	2,3	6,4	6,4
Drehzahl U/min	1500	1000	800	400
Dichtheit mbar l s-1	< 1 x 10-9	< 1 x 10-9	< 1 x 10-9	< 1 x 10-9
Dichtung	Viton	Viton	Viton	Viton
Druck max. bar	1	1	1	1
Ausheiztemperatur °C	110	110	110	110
Betriebstemperatur °C	50	50	50	50
Werkstoff	1.4306	1.4306	1.4306	1.4306
Schrittmotorantrieb PKP 244 MD 15B -L Gewicht kg	0,4	0,5	--	--
Drehmoment Nm	0,42	0,42	--	--
Artikel	**DD 16 M S2**	**DD 25 M S2**	--	--
€ / Stck	710,-	790,-	--	--
Schrittmotorantrieb PKP 268 MD 28B-L Gewicht kg	1,6	1,7	2,2	--
Drehmoment Nm	2,2	2,2	2,2	--
Artikel	**DD 16 S2**	**DD 25 S2**	**DD 40 S2**	--
€ / Stck	790,-	870,-	1.090,-	--
Schrittmotorantrieb PKP 299 D 45B-L Gewicht kg	--	--	--	14
Drehmoment Nm	--	--	--	6,4
Artikel	**--**	**--**	**--**	**DD 100 S2**
€ / Stck	--	--	--	3.900,-

- Ausheiztemperatur max. 110°C
- Ausheizen nur ohne Motor
- Flansch 1.4429 ESU, Rohr1.4404
- Druckbereich 1 bar bis 10^{-9} mbar
- durchgehende Welle
- CF Basisflansch auf Anfrage

Schrittmotorantrieb Oriental:

- 2-Phasen Motor PKP 244 MD 15B-L (NEMA17) : **0,4** Nm **DD M S2**
- 2-Phasen Motor PKP 268 MD 28B-L (NEMA23) : **2** Nm **DD S2**
- Für andere Motortypen sind Anbausätze verfügbar (auf Anfrage)

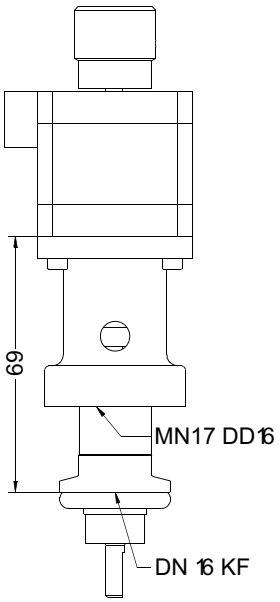

DD 16 M S2

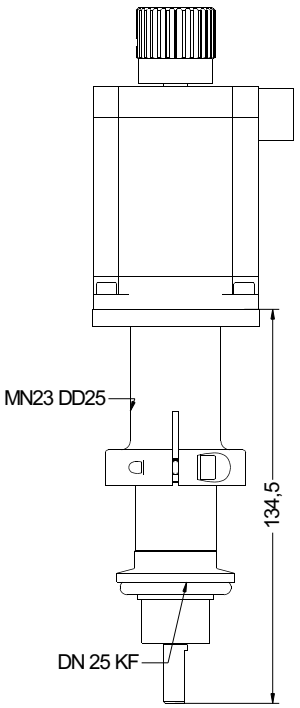

DD 25 S2

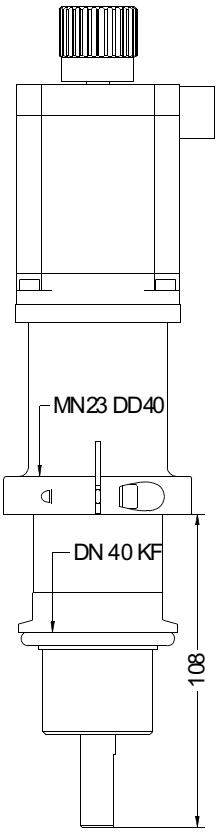

DD 40 S2

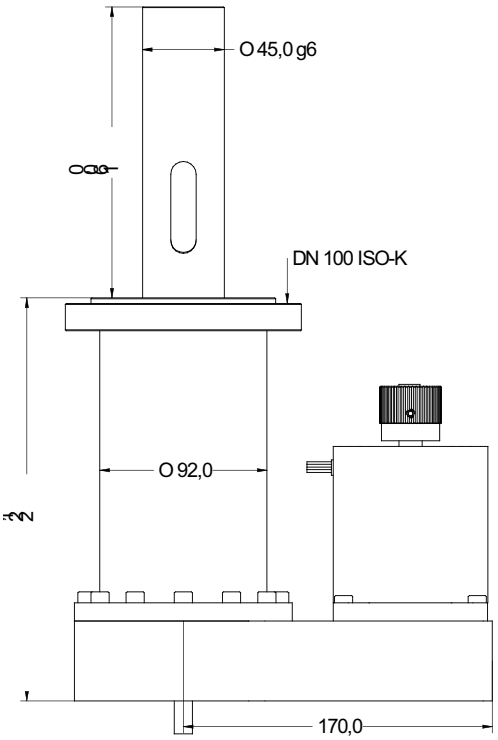

DD 100 S2

DD 16 M S2

DD 25 S2

DD 40 S2

DD 40 CF S2 G mit DN 40 CF Basisflansch und
Motor mit Getriebe: Drehmoment 20 Nm

DD 100 S2

UHV Drehdurchführungen *DDF 40*

UHV Präzisions - Drehdurchführungen DN 40 CF 2-stufig differentiell gepumpt		
Basisflansch	DN 40 CF Sackgewinde	DN 40 CF Durchgangsbohrungen
beweglicher Flansch	DN 40 CF Sackgewinde	DN 40 CF Sackgewinde
differentielle Pumpstufen	2 x DN 16 CF Sackgewinde	2 x DN 16 CF Sackgewinde
Rotation	0° - 360°	0° - 360°
Übersetzung	1: 36	1: 36
Auflösung	manuell **0,1°** Schrittmotor **0,01°**	manuell **0,1°** Schrittmotor **0,01°**
Gewicht kg	3,2	3,6
Artikel	**DDF 40 P**	**DDF 40 PL**
€ / Stck	2.980,-	3.230,-
mit Schrittmotorantrieb Gewicht kg	4,6	5,0
Artikel	**DDF 40 PS2**	**DDF 40 PLS2**
€ / Stck	3.430,-	3.680,-

- Ausheiztemperatur max. 230°C
- Ausheizen nur ohne Motor und Zahnriemen
- Flansche 1.4429 ESU und Rohr 1.4404
- Druckbereich 1 bar bis 10^{-11} mbar

- **Schrittmotorantrieb:**
- 2-Phasen Motor PKP 268 MD 28B (Oriental) NEMA 23 / 2 Nm
- Für andere Motortypen sind Anbausätze verfügbar (auf Anfrage)
- Endlagenschalter mit Montagebock+Auslöser 170,- € / Stück **ESBL M-DDF**
- ausheizbarer Endlagenschalter mit Montagebock+Auslöser 190,- € / Stück **ESBL MH-DDF**
- Option: optischer Encoder, Motorencoder

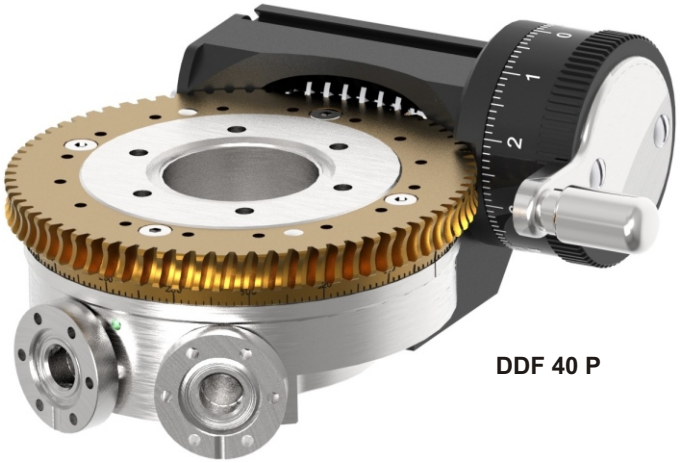

DDF 40 P

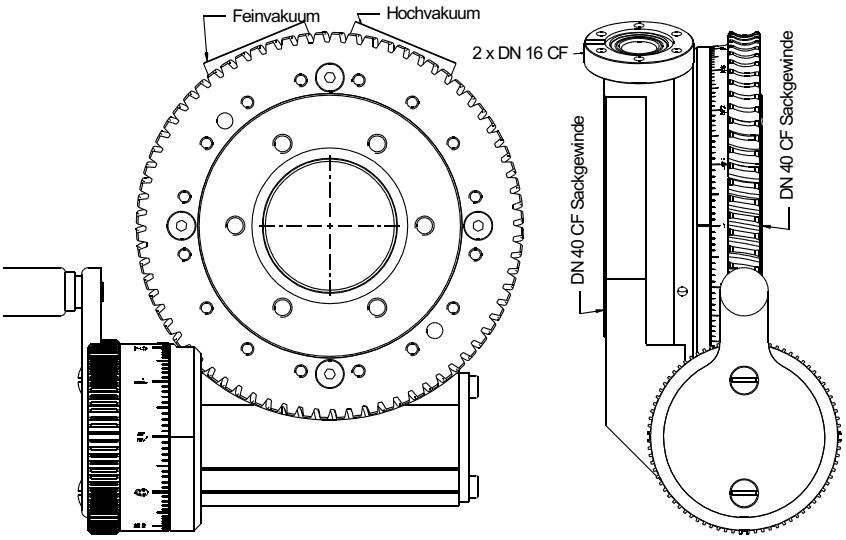

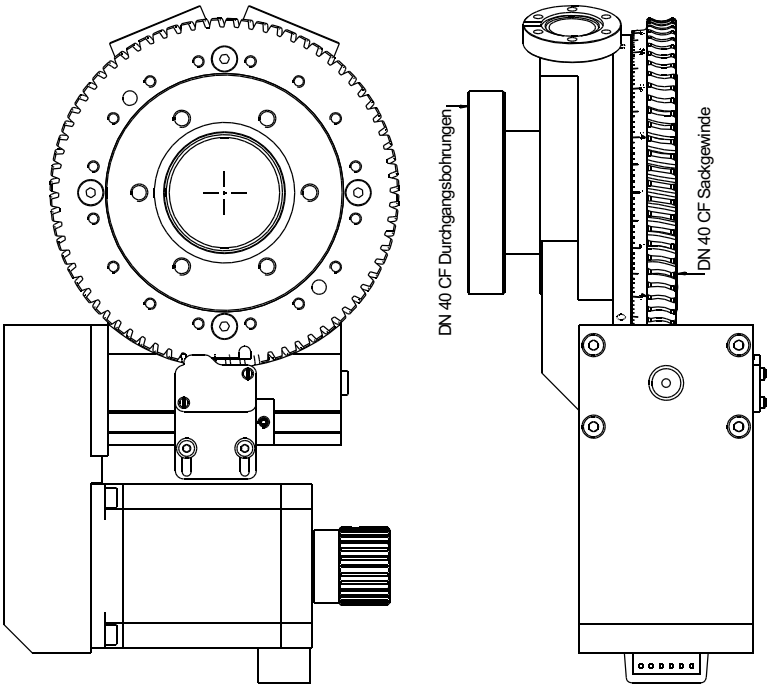

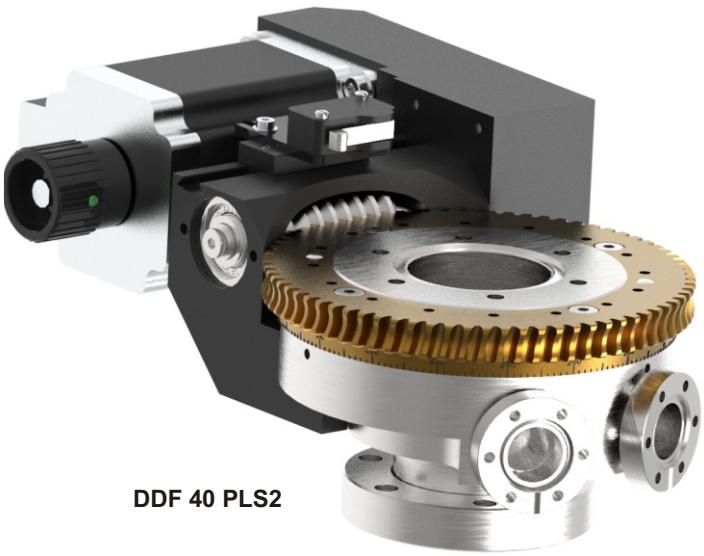

DDF 40 PLS2

UHV Drehdurchführungen *DDF 63*

UHV Präzisions - Drehdurchführungen DN 63 CF	2-stufig differentiell gepumpt	
Basisflansch	DN 63 CF Sackgewinde	DN 63 CF Durchgangsbohrungen
beweglicher Flansch	DN 63 CF Sackgewinde	DN 63 CF Sackgewinde
differentielle Pumpstufen	2 x DN 16 CF Sackgewinde	2 x DN 16 CF Sackgewinde
Rotation	0° - 360°	0° - 360°
Übersetzung	1: 72 + 1:2	1: 72 + 1:2
Auflösung	manuell **0,1°** Schrittmotor **0,01°**	manuell **0,1°** Schrittmotor **0,01°**
Gewicht kg	4,8	5,7
Artikel	**DDF 63 P**	**DDF 63 PL**
€ / Stck	3.900,-	4.150,-
mit Schrittmotorantrieb Gewicht kg	6,2	7,1
Artikel	**DDF 63 PS2**	**DDF 63 PLS2**
€ / Stck	4.450,-	4.700,-

- Ausheiztemperatur max. 230°C
- Ausheizen nur ohne Motor
- Flansche 1.4429 ESU und Rohr 1.4404
- Druckbereich 1 bar bis 10^{-11} mbar

- **Schrittmotorantrieb:**
- 2-Phasen Motor PKP 268 MD 28B (Oriental) NEMA 23 / 2 Nm
- Für andere Motortypen sind Anbausätze verfügbar (auf Anfrage)
- Endlagenschalter mit Montagebock+Auslöser 170,- € / Stück **ESBL M-DDF**
- ausheizbarer Endlagenschalter mit Montagebock+Auslöser 190,- € / Stück **ESBL MH-DDF**
- optischer Encoder: auf Anfrage

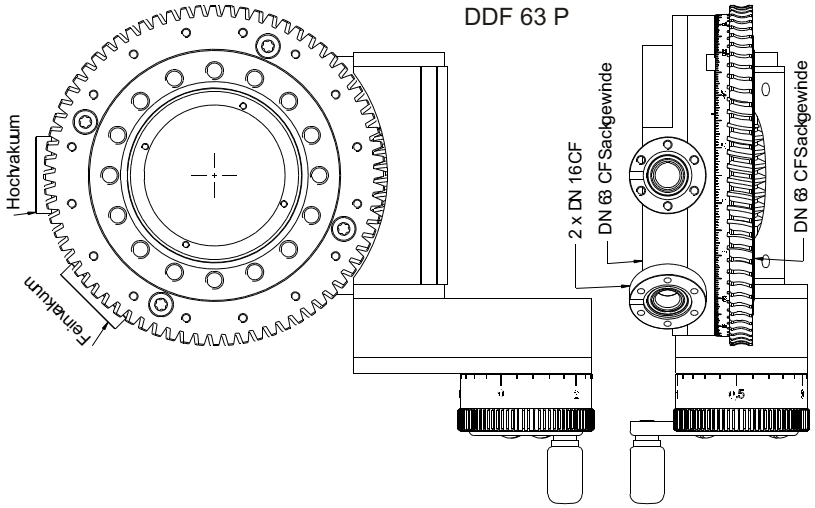

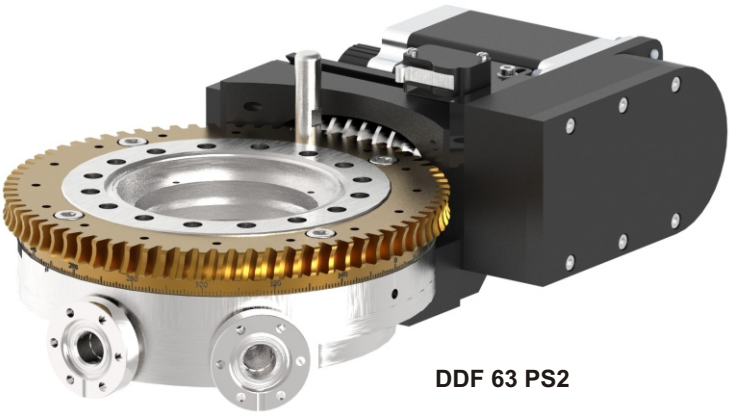

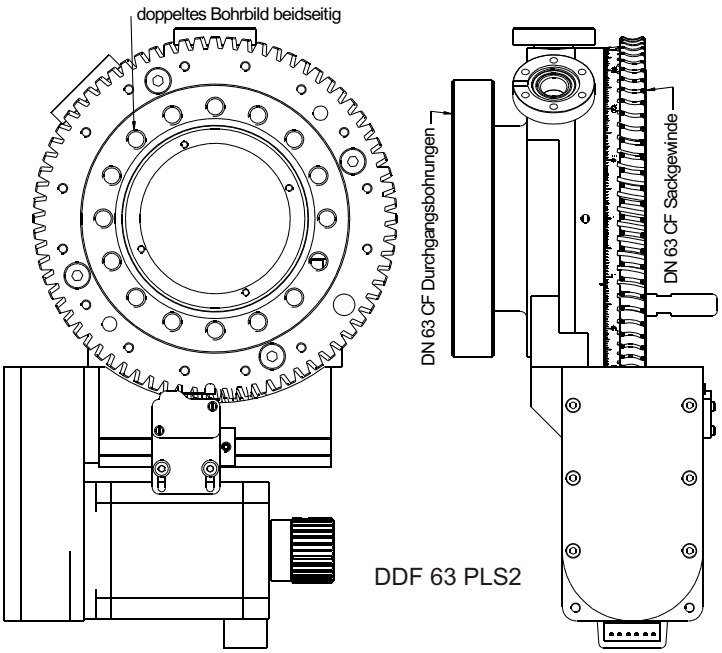

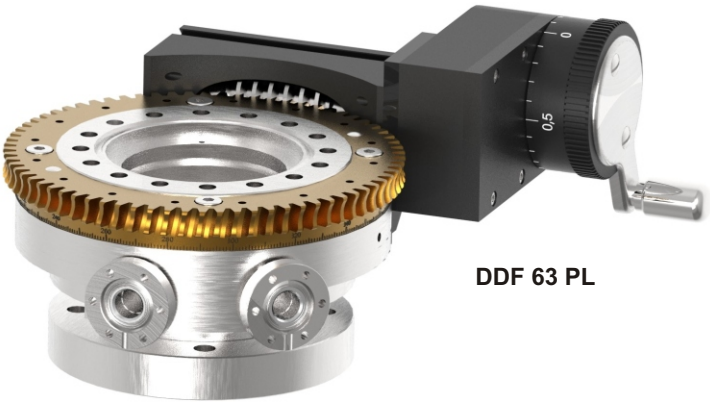

UHV Drehdurchführungen *DDF 100*

UHV Präzisions - Drehdurchführungen DN 100 CF 2-stufig differentiell gepumpt

Basisflansch	DN 100 CF Sackgewinde	DN 100 CF Durchgangsbohrungen
beweglicher Flansch	DN 100 CF Sackgewinde	DN 100 CF Sackgewinde
differentielle Pumpstufen	2 x DN 16 CF Sackgewinde	2 x DN 16 CF Sackgewinde
Rotation	0° - 360°	0° - 360°
Übersetzung	Handantrieb 1:90 + 1:2 Motorantrieb 1:90 + 1:4	Handantrieb 1:90 +1:2 Motordantrieb 1:90 + 1:4
Auflösung	manuell **0,1°** Schrittmotor **0,01°**	manuell **0,1°** Schrittmotor **0,01°**
Gewicht kg	6,6	7,9
Artikel	**DDF 100 P**	**DDF 100 PL**
€ / Stck	5.400,-	5.650,-
mit Schrittmotorantrieb Gewicht kg	9,7	11
Artikel	**DDF 100 PS2**	**DDF 100 PLS2**
€ / Stck	5.700,-	5.950,-

- Ausheiztemperatur max. 230°C
- Ausheizen nur ohne Motor
- Flansche 1.4429 ESU und Rohr 1.4404
- Druckbereich 1 bar bis 10^{-11} mbar

- **Schrittmotorantrieb:**
- 2-Phasen Motor PKP 299 D45 B (Oriental) NEMA 34 / 6 Nm
- Für andere Motortypen sind Anbausätze verfügbar (auf Anfrage)
- Endlagenschalter mit Montagebock+Auslöser 170,- € / Stück **ESBL M-DDF**
- ausheizbarer Endlagenschalter mit Montagebock+Auslöser 190,- € / Stück **ESBL MH-DDF**
- Option: Optischer Encoder, NEMA 23 Motor mit Planetengetriebe (+Motor-Encoder)

DDF 100 P

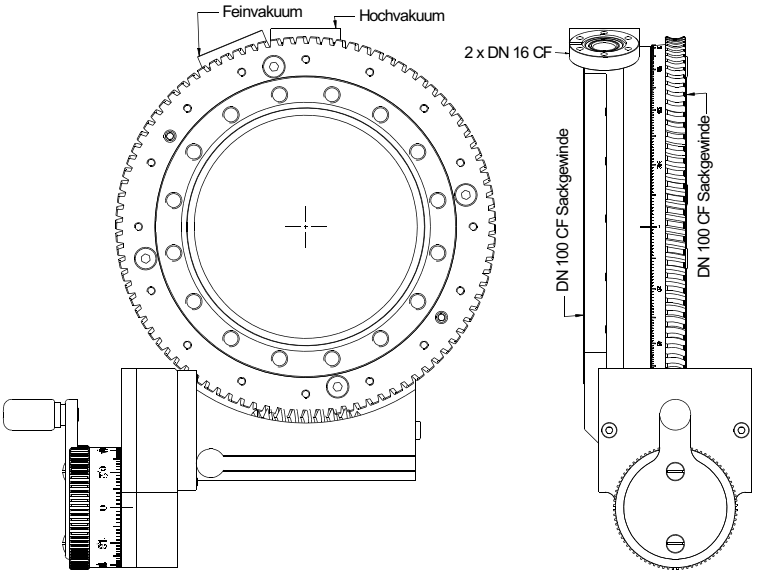

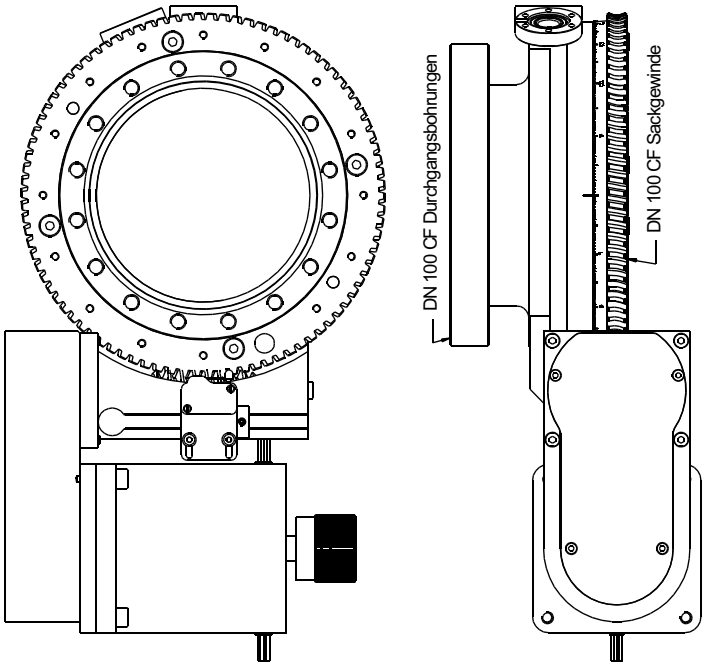

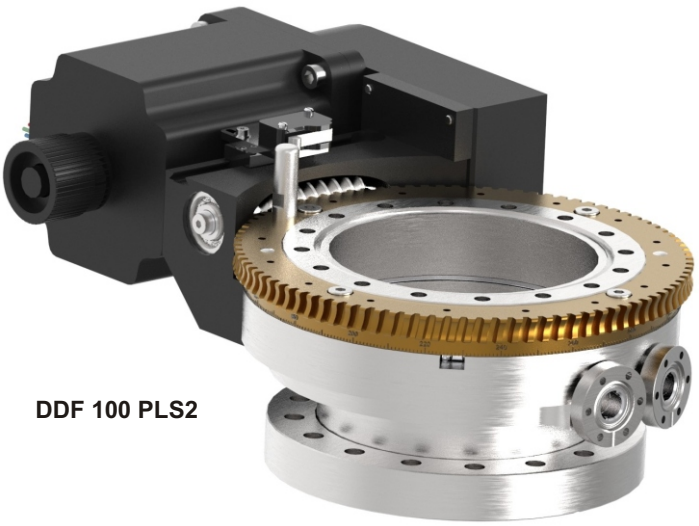

DDF 100 PLS2

UHV Drehdurchführungen *DDF 100* D

UHV Präzisions - Drehdurchführungen DN 100 CF 2-stufig differentiell gepumpt

Basisflansch	DN 100 CF Sackgewinde	DN 100 CF Durchgangsbohrungen
beweglicher Flansch	DN 100 CF Sackgewinde	DN 100 CF Sackgewinde
differentielle Pumpstufen	2 x DN 16 CF Sackgewinde	2 x DN 16 CF Sackgewinde
Rotation	0° - 360°	0° - 360°
Übersetzung	Motorantrieb 1:90 + 1:4	Motorantrieb 1:90 + 1:4
Auflösung	Schrittmotor **0,01°**	Schrittmotor **0,01°**
Gewicht kg	6,6	7,9
mit Schrittmotorantrieb Gewicht kg	**17**	18,5
Artikel r	**DDF 100 DPS2**	**DDF 100 DPLS2**
€ / Stck	6.710,-	7.570,-

- 2-fach gelagert (hohe laterale Last)
- Ausheiztemperatur max. 230°C
- Ausheizen nur ohne Motor
- Flansche 1.4429 ESU und Rohr 1.4404
- Druckbereich 1 bar bis 10^{-11} mbar

- **Schrittmotorantrieb:**
- 2-Phasen Motor PKP 299 D45 B (Oriental) NEMA 34 / 2 Nm
- Für andere Motortypen sind Anbausätze verfügbar (auf Anfrage)
- Endlagenschalter mit Montagebock+Auslöser 170,- € / Stück **ESBL M-DDF**
- ausheizbarer Endlagenschalter mit Montagebock+Auslöser 190,- € / Stück **ESBL MH-DDF**
- Option: optischer Encoder:, NEMA 23 Motor mit Planetengetriebe (+Motor-Encoder)

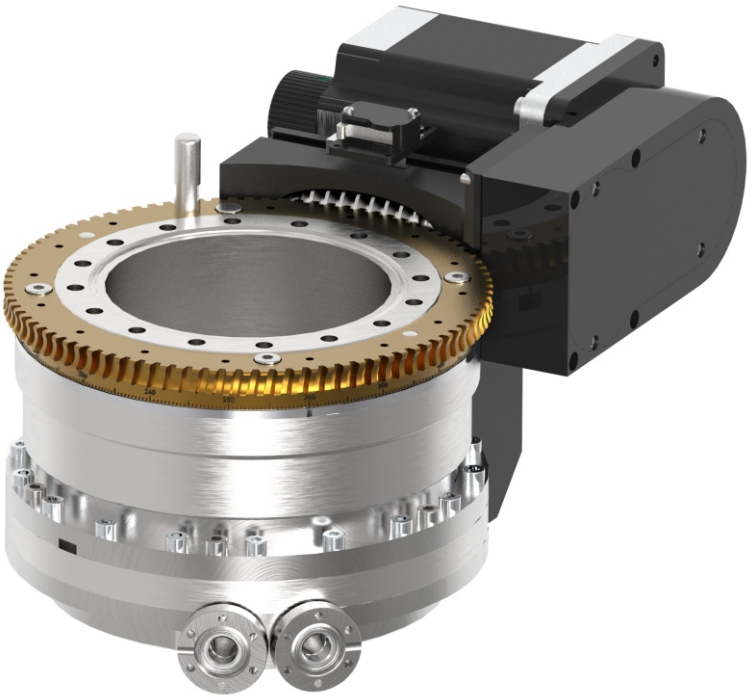

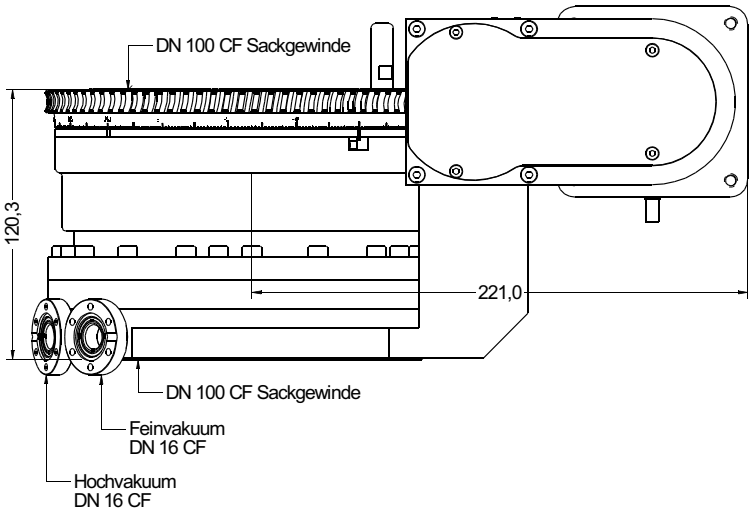

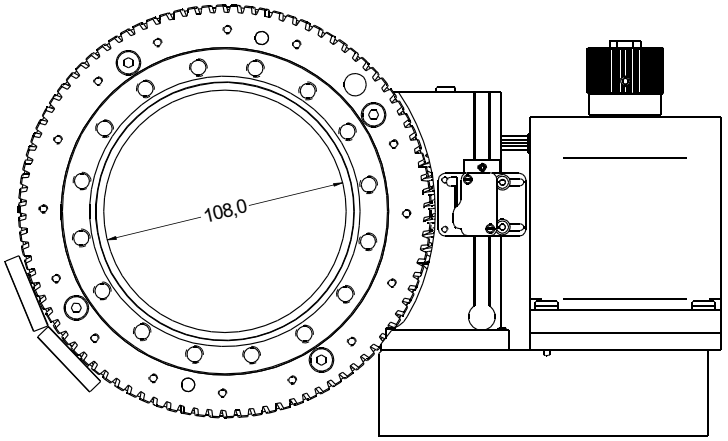

UHV Drehdurchführungen *DDF 160*

UHV Präzisions - Drehdurchführungen DN 160 CF 2-stufig differentiell gepumpt

Basisflansch	DN 160 CF Sackgewinde	DN 160 CF Durchgangsbohrungen
beweglicher Flansch	DN 160 CF Sackgewinde	DN 160 CF Sackgewinde
differentielle Pumpstufen	2 x DN 16 CF Sackgewinde	2 x DN 16 CF Sackgewinde
Rotation	0° - 360°	0° - 360°
Übersetzung	1:120 + 1:3	1:120 + 1:3
Auflösung	manuell **0,1°** Schrittmotor **0,01°**	manuell **0,1°** Schrittmotor **0,01°**
Gewicht kg	10,7	13,1
Artikel	**DDF 160 P**	**DDF 160 PL**
€ / Stck	6.750,-	7.200,-
mit Schrittmotorantrieb Gewicht kg	13,8	16,4
Artikel	**DDF 160 PS2**	**DDF 160 PLS2**
€ / Stck	7.000,-	7.450,-

- Ausheiztemperatur max. 230°C
- Ausheizen nur ohne Motor
- Flansche 1.4429 ESU und Rohr 1.4404
- Druckbereich 1 bar bis 10^{-11} mbar

- **Schrittmotorantrieb:**
- 2-Phasen Motor PKP 299 D45 B (Oriental) NEMA 34 / 6 Nm
- Für andere Motortypen sind Anbausätze verfügbar (auf Anfrage)
- Endlagenschalter mit Montagebock+Auslöser 170,- € / Stück **ESBL M-DDF**
- ausheizbarer Endlagenschalter mit Montagebock+Auslöser 190,- € / Stück **ESBL MH-DDF**
- optischer Encoder: auf Anfrage

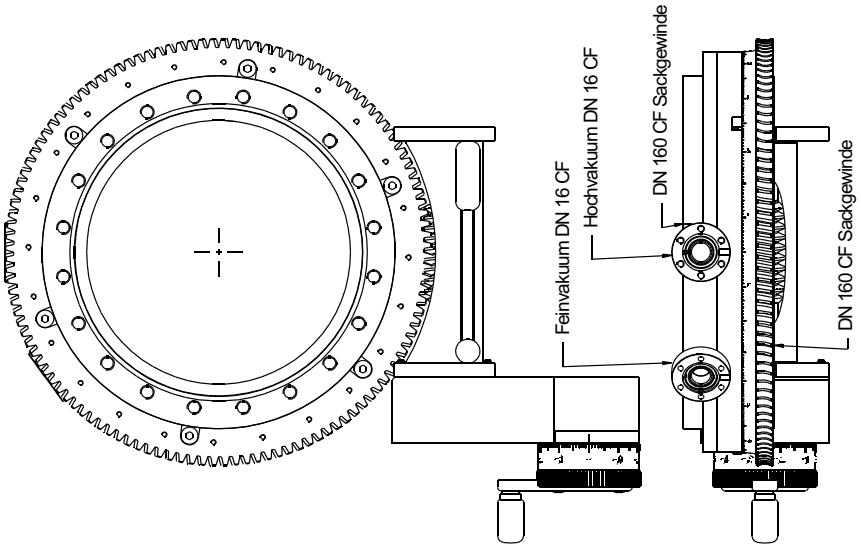

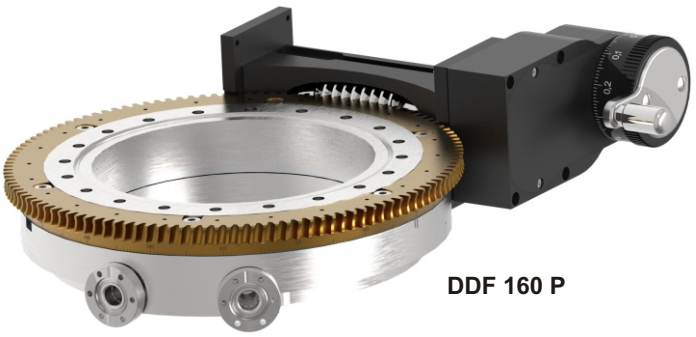

DDF 160 P

DDF 160 PLS2 mit Schrittmotor, Encoder und Endschalter

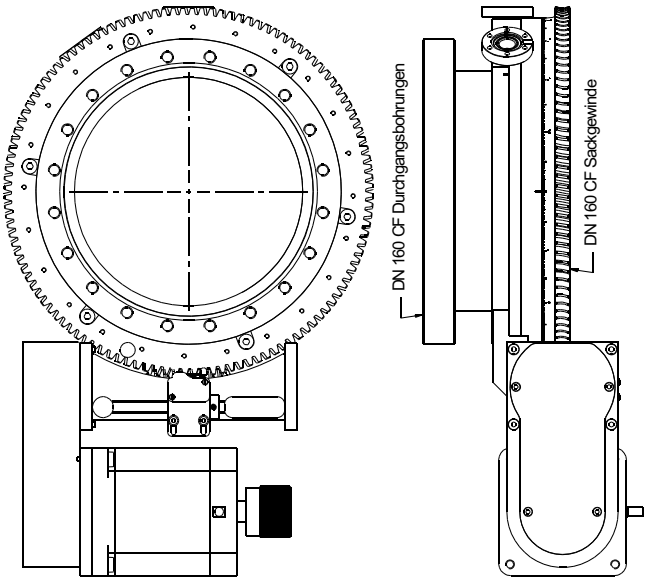

UHV Drehdurchführungen *DDF 200*

UHV Präzisions - Drehdurchführungen DN 200 CF 2-stufig differentiell gepumpt

Basisflansch	DN 200 CF Sackgewinde	DN 200 CF Durchgangsbohrungen
beweglicher Flansch	DN 200 CF Sackgewinde	DN 200 CF Sackgewinde
differentielle Pumpstufen	2 x DN 16 CF Sackgewinde	2 x DN 16 CF Sackgewinde
Rotation	0° - 360°	0° - 360°
Übersetzung	1:136 + 1:4,8	1:136 + 1:4,8
Auf	manuell **0,1°** Schrittmotor **0,01°**	manuell **0,1°** Schrittmotor **0,01°**
Gewicht kg	32,6	35,2
Artikel	**DDF 200 P**	**DDF 200 PL**
€ / Stck	auf Anfrage	auf Anfrage
mit Schrittmotorantrieb Gewicht kg	34,4	37
Artikel 2	**DDF 200 PS2**	**DDF 200 PLS2**
€ / Stck	auf Anfrage	auf Anfrage

- Ausheiztemperatur max. 230°C
- Ausheizen nur ohne Motor
- Flansche 1.4429 ESU und Rohr 1.4404
- Druckbereich 1 bar bis 10^{-11} mbar

- **Schrittmotorantrieb:**
- 2-Phasen Motor PKP 299 D45 B (Oriental) NEMA 34 / 6 Nm
- Für andere Motortypen sind Anbausätze verfügbar (auf Anfrage)
- Endlagenschalter mit Montagebock+Auslöser 170,- € / Stück **ESBL M-DDF**
- ausheizbarer Endlagenschalter mit Montagebock+Auslöser 190,- € / Stück **ESBL MH-DDF**

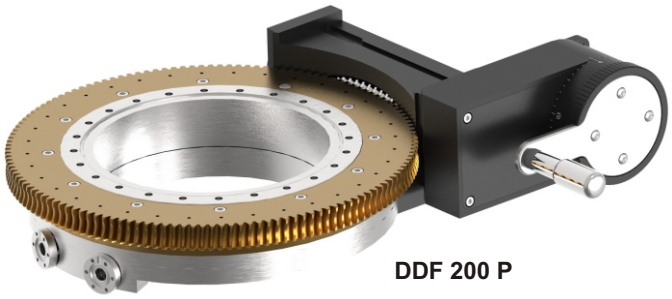

DDF 200 P

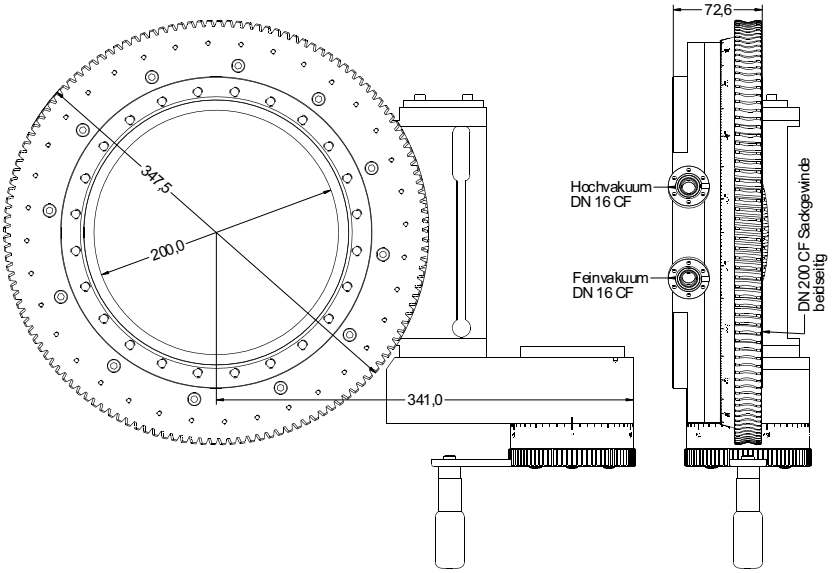

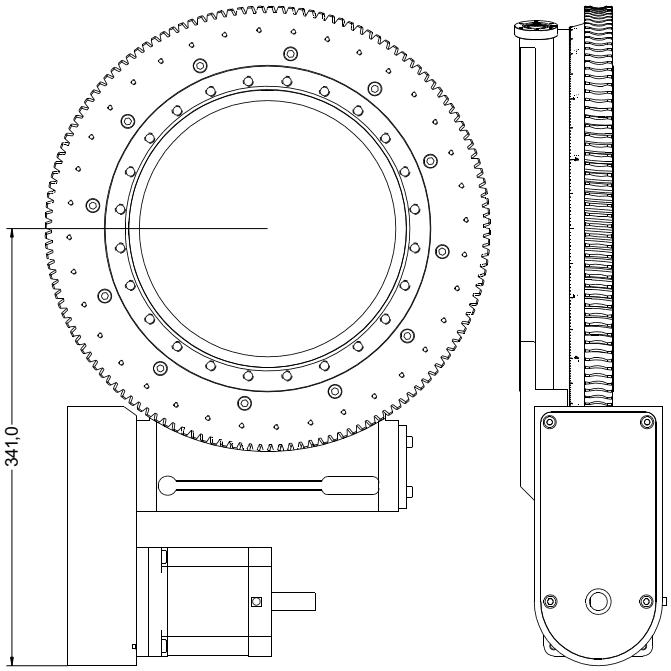

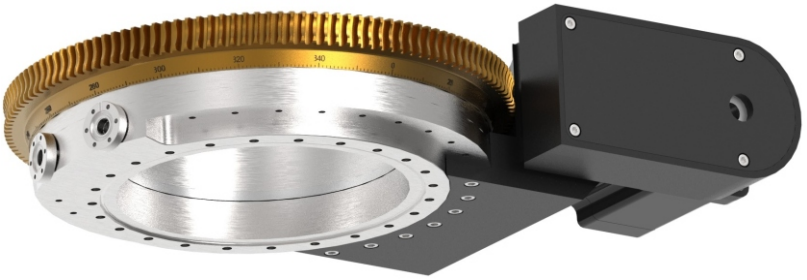

DDF 200 PS2

UHV Drehdurchführungen *DDF 250*

UHV Präzisions - Drehdurchführungen DN 250 CF 2-stufig differentiell gepumpt

Basisflansch	DN 250 CF Sackgewinde	DN 250 CF Durchgangsbohrungen
beweglicher Flansch	DN 250 CF Sackgewinde	DN 250 CF Sackgewinde
differentielle Pumpstufen	2 x DN 16 CF Sackgewinde	2 x DN 16 CF Sackgewinde
Rotation	0° - 360°	0° - 360°
Übersetzung	1:150 + 1:4,8 (1:720)	1:150 + 1:4,8 (1:720)
Auflösung	manuell **0,1°** Schrittmotor **0,01°**	manuell **0,1°** Schrittmotor **0,01°**
Gewicht kg	35,6	39,2
Artikel	**DDF 250 P**	**DDF 250 PL**
€ / Stck	auf Anfrage	auf Anfrage
mit Schrittmotorantrieb Gewicht kg	34,4	37,2
Artikel	**DDF 250 PS2**	**DDF 250 PLS2**
€ / Stck	auf Anfrage	auf Anfrage

- Ausheiztemperatur max. 230°C
- Ausheizen nur ohne Motor
- Flansche 1.4429 ESU und Rohr 1.4404
- Druckbereich 1 bar bis 10^{-11} mbar

- **Schrittmotorantrieb:**
- 2-Phasen Motor PKP 299 D45 B (Oriental)
- Für andere Motortypen sind Anbausätze verfügbar (auf Anfrage)
- Endlagenschalter mit Montagebock+Auslöser 170,- € / Stück **ESBL M-DDF**
- ausheizbarer Endlagenschalter mit Montagebock+Auslöser 190,- € / Stück **ESBL MH-DDF**

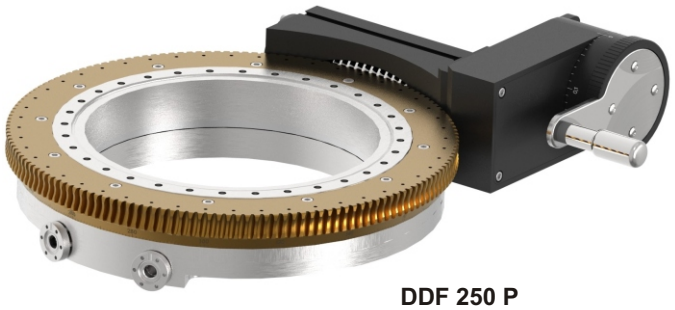

DDF 250 P

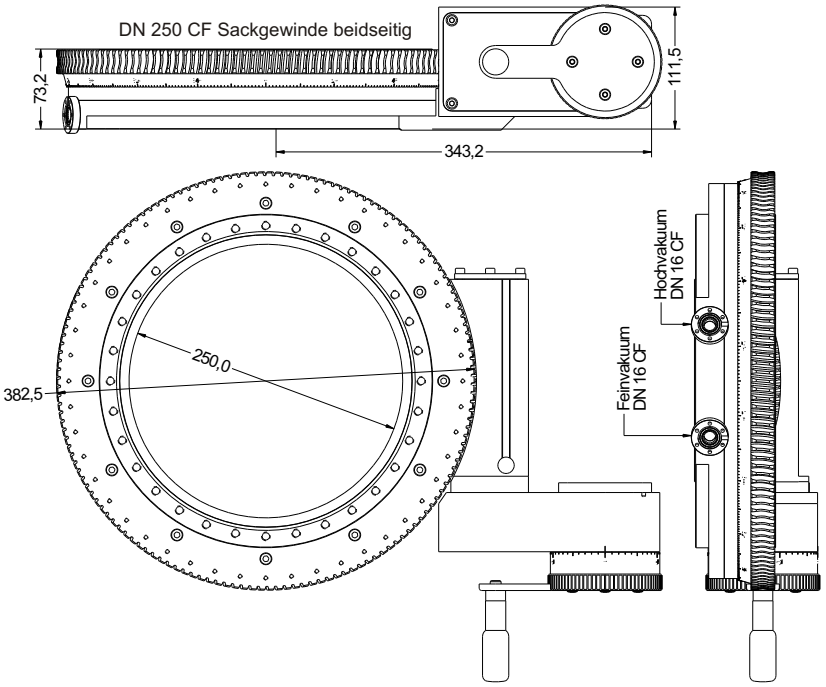

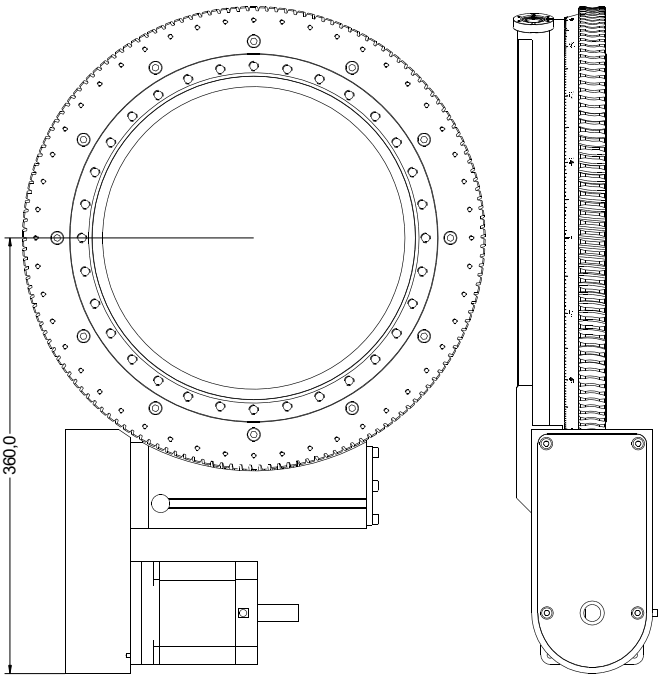

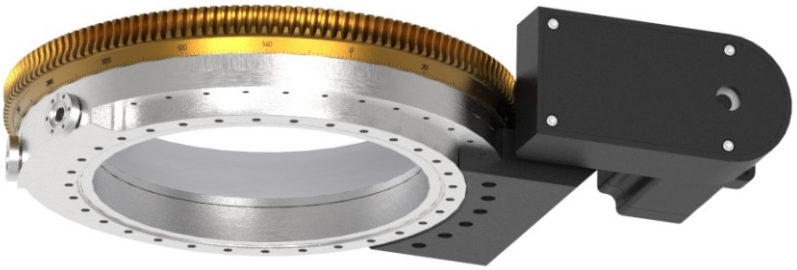

DDF 250 PS2

UHV Drehdurchführungen *DDF 300*

UHV Präzisions - Drehdurchführungen DN 300 CF 2-stufig differentiell gepumpt		
Basisflansch	DN 300 CF Sackgewinde	DN 300 CF Durchgangsbohrungen
beweglicher Flansch	DN 300 CF Sackgewinde	DN 300 CF Sackgewinde
differentielle Pumpstufen	2 x DN 16 CF Sackgewinde	2 x DN 16 CF Sackgewinde
Rotation	0° - 360°	0° - 360°
Übersetzung	1:180 + Planetengetriebe	1:180 + Planetengetriebe
Auflösung	manuell **0,1°** Schrittmotor **0,01°**	manuell **0,1°** Schrittmotor **0,01°**
Gewicht kg	35	37,5
Artikel	**DDF 300 P**	**DDF 300 PL**
€ / Stck	auf Anfrage	auf Anfrage
mit Schrittmotorantrieb Gewicht kg	39,5	41
Artikel 2-Phasen Schrittmotor	**DDF 300 PS2**	**DDF 300 PLS2**
€ / Stck	auf Anfrage	auf Anfrage

- Ausheiztemperatur max. 230°C
- Ausheizen nur ohne Motor
- Flansche 1.4429 ESU und Rohr 1.4404
- Druckbereich 1 bar bis 10^{-11} mbar

- **Schrittmotorantrieb:**
- 2-Phasen Motor PKP 299 D45 B (Oriental)
- Für andere Motortypen sind Anbausätze verfügbar (auf Anfrage)
- Endlagenschalter mit Montagebock+Auslöser 170,- € / Stück **ESBL M-DDF**
- ausheizbarer Endlagenschalter mit Montagebock+Auslöser 190,- € / Stück **ESBL MH-DD**

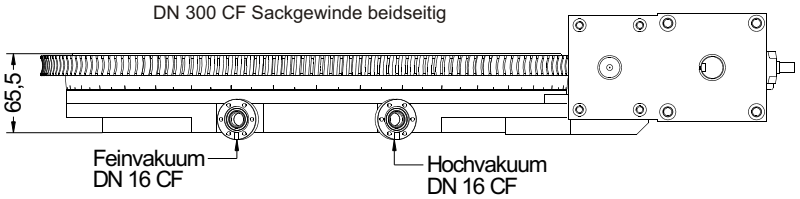

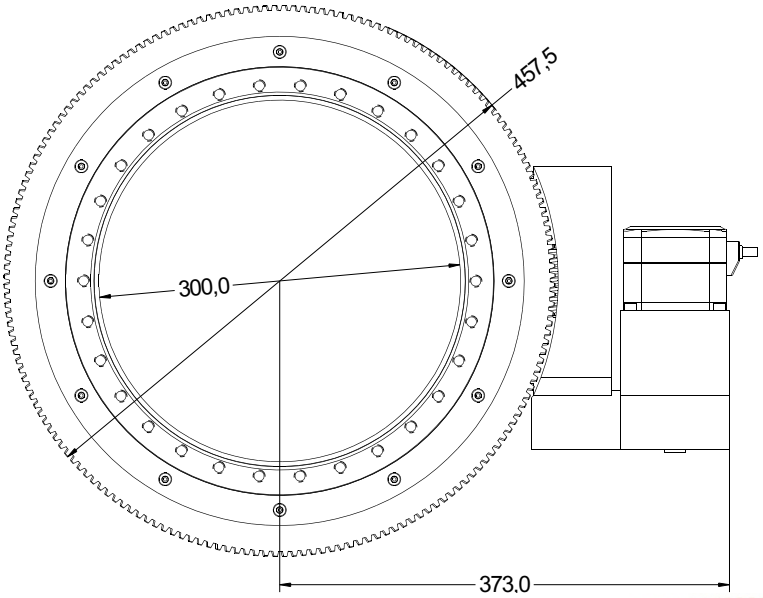

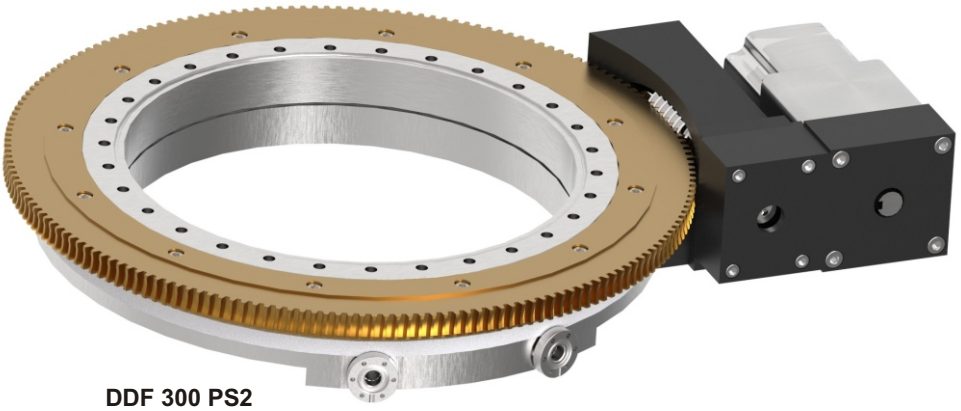

DDF 300 PS2

UHV Drehdurchführungen *DDF 400*

UHV Präzisions - Drehdurchführungen DN 400 CF 2-stufig differentiell gepumpt

Basisflansch	DN 400 CF Sackgewinde	DN 400 CF Durchgangsbohrungen
beweglicher Flansch	DN 400 CF Sackgewinde	DN 400 CF Sackgewinde
differentielle Pumpstufen	2 x DN 16 CF Sackgewinde	2 x DN 16 CF Sackgewinde
Rotation	0° - 360°	0° - 360°
Übersetzung	1:248 + Planetengetriebe	1:248 + Planetengetriebe
Auflösung	manuell **0,1°** Schrittmotor **0,01°**	manuell **0,1°** Schrittmotor **0,01°**
Gewicht kg	111,8	119,2
Artikel	**DDF 400 P**	**DDF 400 PL**
€ / Stck	auf Anfrage	auf Anfrage
mit Schrittmotorantrieb Gewicht kg	118,2	125,6
Artikel	**DDF 400 PS2**	**DDF 400 PLS2**
€ / Stck	auf Anfrage	auf Anfrage

- Ausheiztemperatur max. 230°C
- Ausheizen nur ohne Motor
- Flansche 1.4429 ESU und Rohr 1.4404
- Druckbereich 1 bar bis 10^{-11} mbar

- **Schrittmotorantrieb:**
- 2-Phasen Motor PKP 299 D45 B (Oriental) NEMA 34 + Planetengetriebe
- Für andere Motortypen sind Anbausätze verfügbar (auf Anfrage)
- Endlagenschalter mit Montagebock+Auslöser 170,- € / Stück **ESBL M-DDF**
- ausheizbarer Endlagenschalter mit Montagebock+Auslöser 190,- € / Stück **ESBL MH-DDF**

DN 400 CF Sackgewinde beidseitig

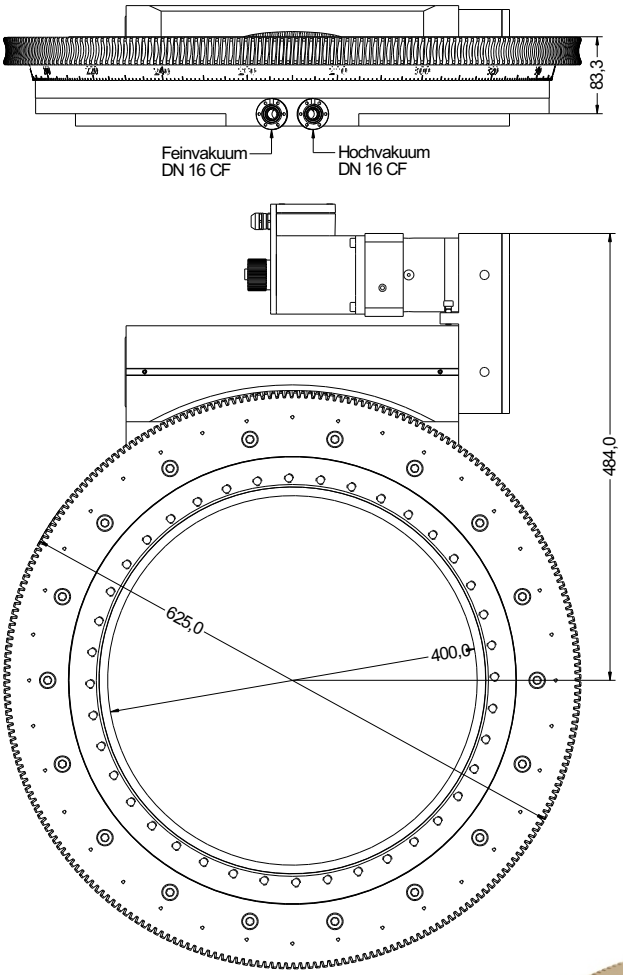

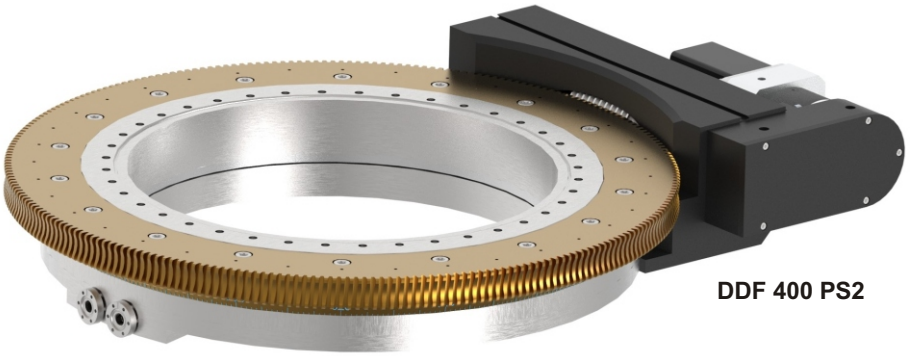

DDF 400 PS2

UHV Drehdurchführungen *DDF 500*

UHV Präzisions - Drehdurchführungen DN 500 CF 2-stufig differentiell gepumpt		
Basisflansch	DN 500 CF Sackgewinde	DN 500 CF Durchgangsbohrungen
beweglicher Flansch	DN 500 CF Sackgewinde	DN 500 CF Sackgewinde
differentielle Pumpstufen	2 x DN 16 CF Sackgewinde	2 x DN 16 CF Sackgewinde
Rotation	0° - 360°	0° - 360°
Übersetzung	1:234 + Planetengetriebe	1:234 + Planetengetriebe
Auflösung	manuell **0,1°** Schrittmotor **0,01°**	manuell **0,1°** Schrittmotor **0,01°**
Gewicht kg	132,8	139,2
Artikel	**DDF 500 P**	**DDF 500 PL**
€ / Stck	auf Anfrage	auf Anfrage
mit Schrittmotorantrieb Gewicht kg	139,4	145,2
Artikel	**DDF 500 PS2**	**DDF 500 PLS2**
€ / Stck	auf Anfrage	auf Anfrage

- Ausheiztemperatur max. 230°C
- Ausheizen nur ohne Motor
- Flansche 1.4429 ESU und Rohr 1.4404
- Druckbereich 1 bar bis 10^{-11} mbar

- **Schrittmotorantrieb:**
- 2-Phasen Motor PKP 299 D45 B (Oriental) + Planete
- Für andere Motortypen sind Anbausätze verfügbar (auf Anfrage)
- Endlagenschalter mit Montagebock+Auslöser 170,- € / Stück **ESBL M-DDF**
- ausheizbarer Endlagenschalter mit Montagebock+Auslöser 190,- € / Stück **ESBL MH-DDF**

DN 500 CF Sackgewinde beidseitig

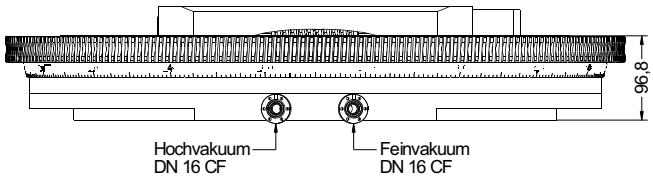

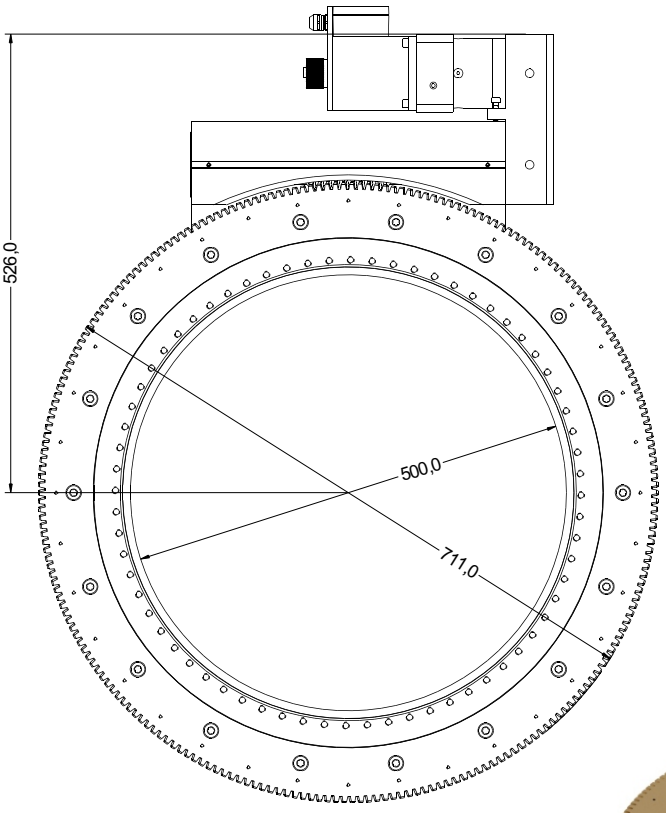

DDF 500 PS2